ERSATZTEILBLATT

GÜTZOLD HO

GÜTZOLD GmbH & Co. KG - Marienthaler Straße 7 - 08060 Zwickau - Tel.: 0375/58959-0 - Fax: 0375/523836

Lok: Baureihe 219 099-9

Art.-Nr.: 33300

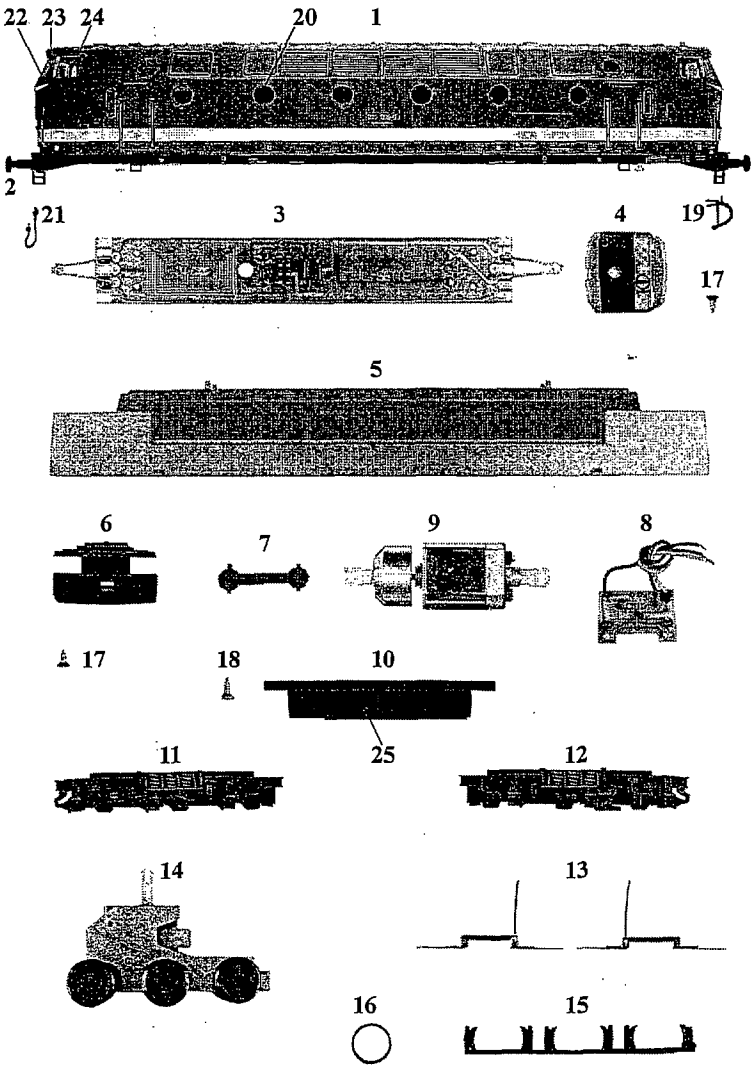

Pos. Nr	Bestell - Nr.	Ersatzteil-bezeichnung	Pr. Gr.
1	33300-01	Gehäuse	24
2	33300-02	Puffer	3
3	33100-03	Leiterplatte kompl. (Rahmen)	11
4	33100-04	Führerstand	6
5	33100-05	Rahmen	14
6	33300-03	Schneepflug komplett	11
7	33100-07	Kardanwelle	3
8	33100-08	Leiterplatte kompl. (Lampe)	10
9	33100-09	Motor komplett	18
10	33300-04	Wanne	10
11	33300-05	Achsblende 1	11
12	33300-06	Achsblende 2	11
13	33100-13	Paar Radschleifer	6
14	33400-07	Getriebe komplett	14
15	33300-07	Bodenplatte	7
16	33100-16	Haftreifen	2
17	33100-17	Treibschrauben 2,2 x 6,5	2
18	33100-18	Treibschraube 2,2 x 9,5	2
19	25102-04	Bremsschlauch	2
20	33100-20	Fenster rund (5 Stk.)	9
21	33300-08	Steuerleitung	4
22	33100-24	Frontfenster (2 Stk.)	6
23	33100-25	Dreieckfenster (2Stk.)	5
24	33100-26	Seitenfenster (2 Stk.)	4
25	33300-09	Batteriekastendeckel	4
	33100-21	LED gelb	4
	33100-22	LED rot	4
	33100-19	Zurüstbeutel	6
	33300-10	Satz Griffstangen	9